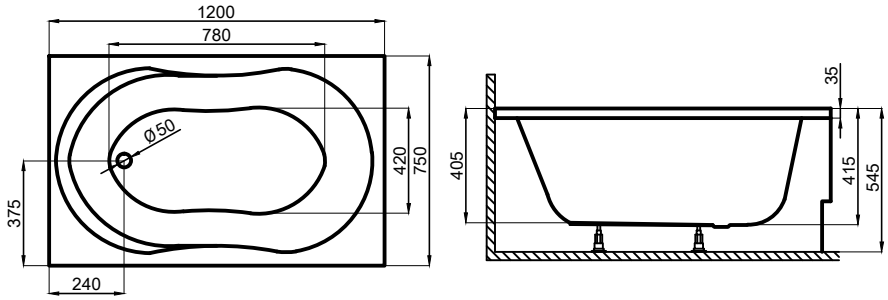
1200
780
Ø50
420
750
375
240
35
405
415
545

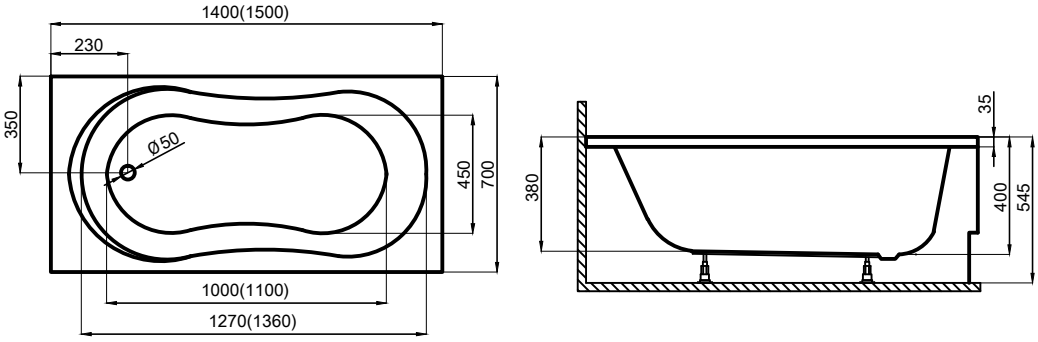
1400(1500)
230
350
Ø50
450
700
1000(1100)
1270(1360)
35
380
400
545

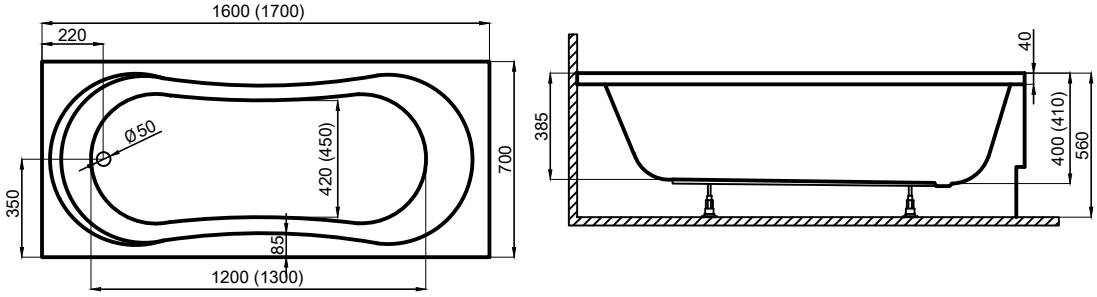
1600 (1700)
220
Ø50
420 (450)
700
350
85
1200 (1300)
40
385
400 (410)
560

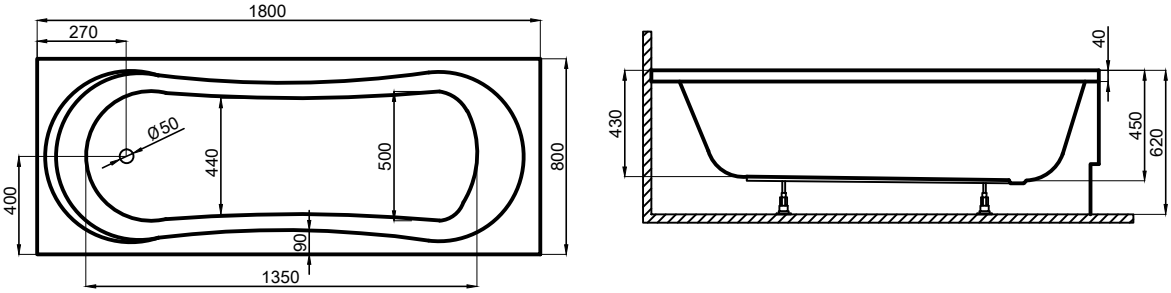
1800
270
Ø50
440
500
800
400
90
1350
40
430
450
620

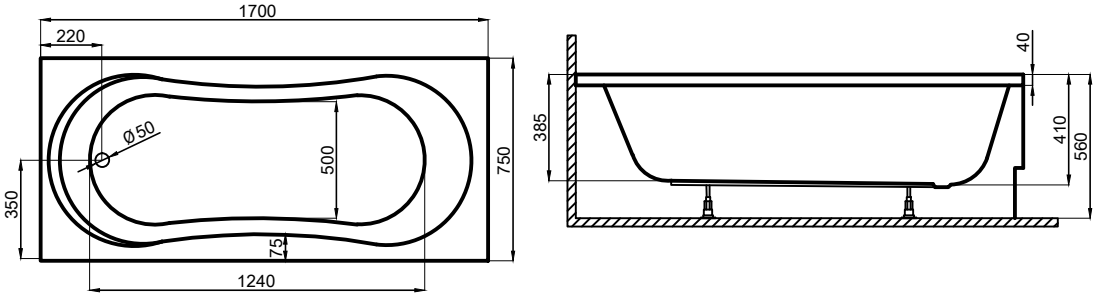
1700
220
Ø50
500
750
350
75
1240
40
385
410
560