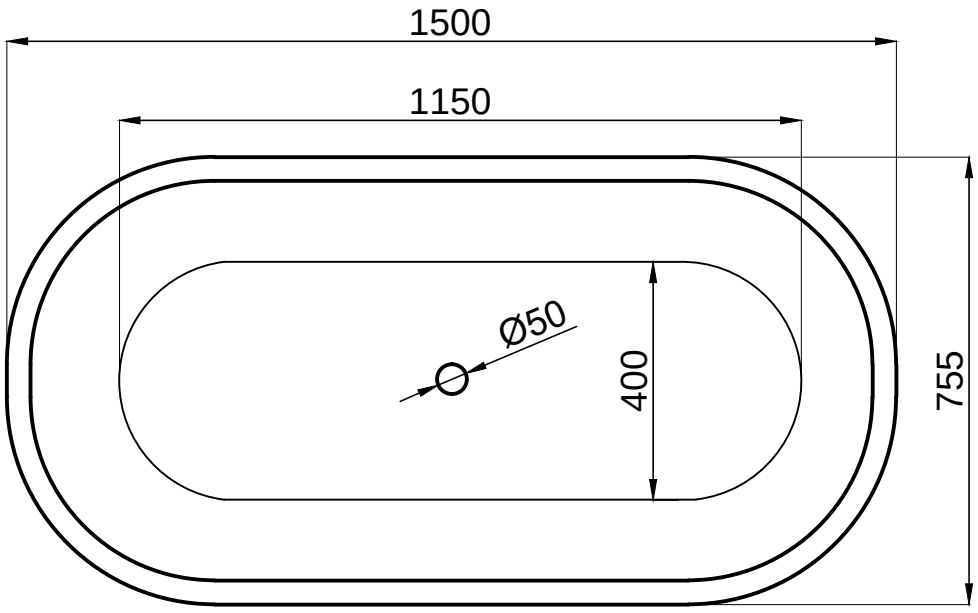
1500
1150
Ø50
400
755

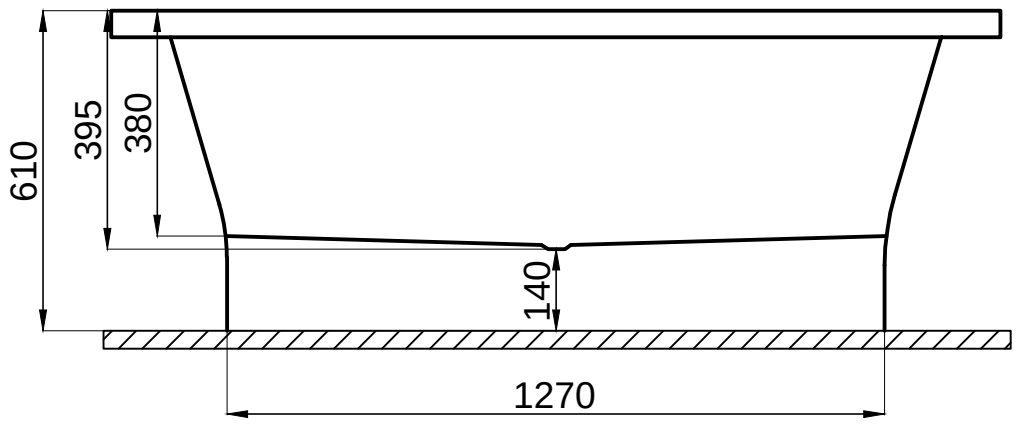
610
395
380
140
1270