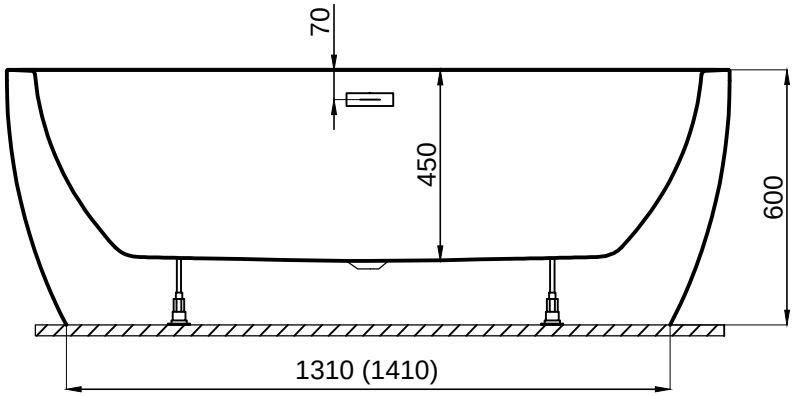
70
450
600
1310 (1410)

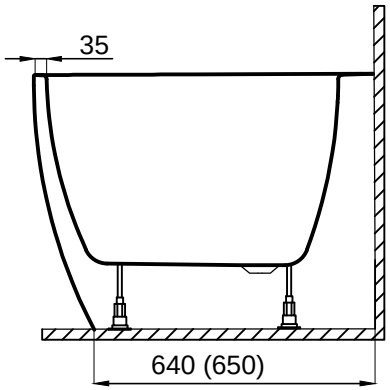
35
640 (650)

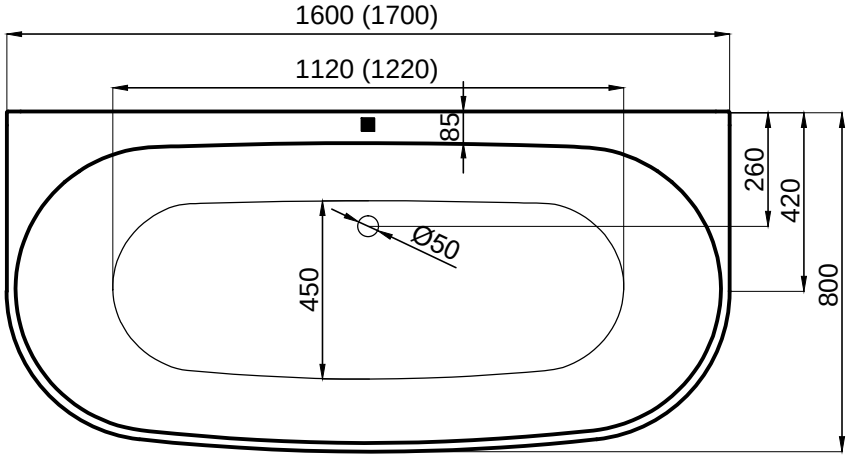
1600 (1700)
1120 (1220)
85
260
420
800
Ø50
450

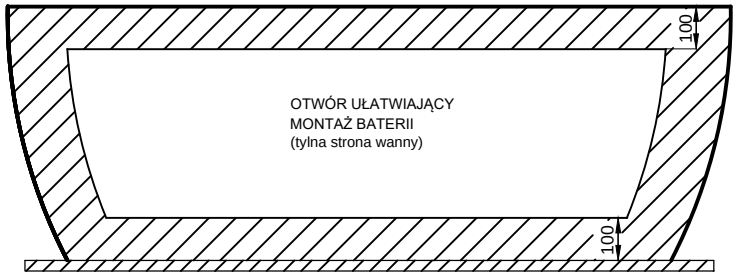
100
OTWÓR UŁATWIAJĄCY
MONTAŻ BATERII
(tylna strona wanny)
100