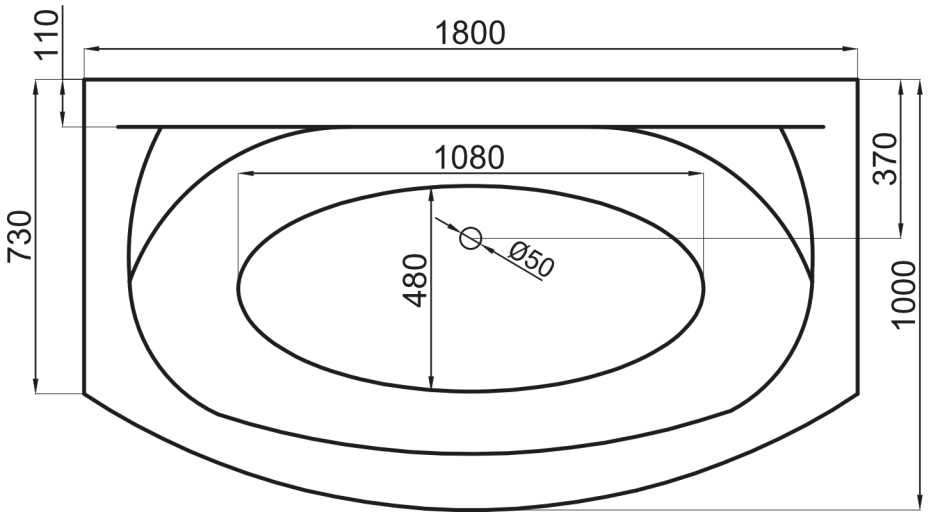
110
1800
730
370
1080
480
Ø50
1000

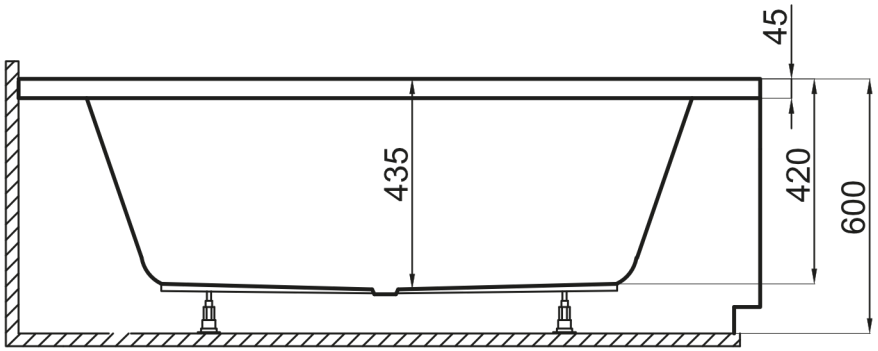
45
435
420
600